Instrukcje użytkowania

Szyna do szafy SWAY

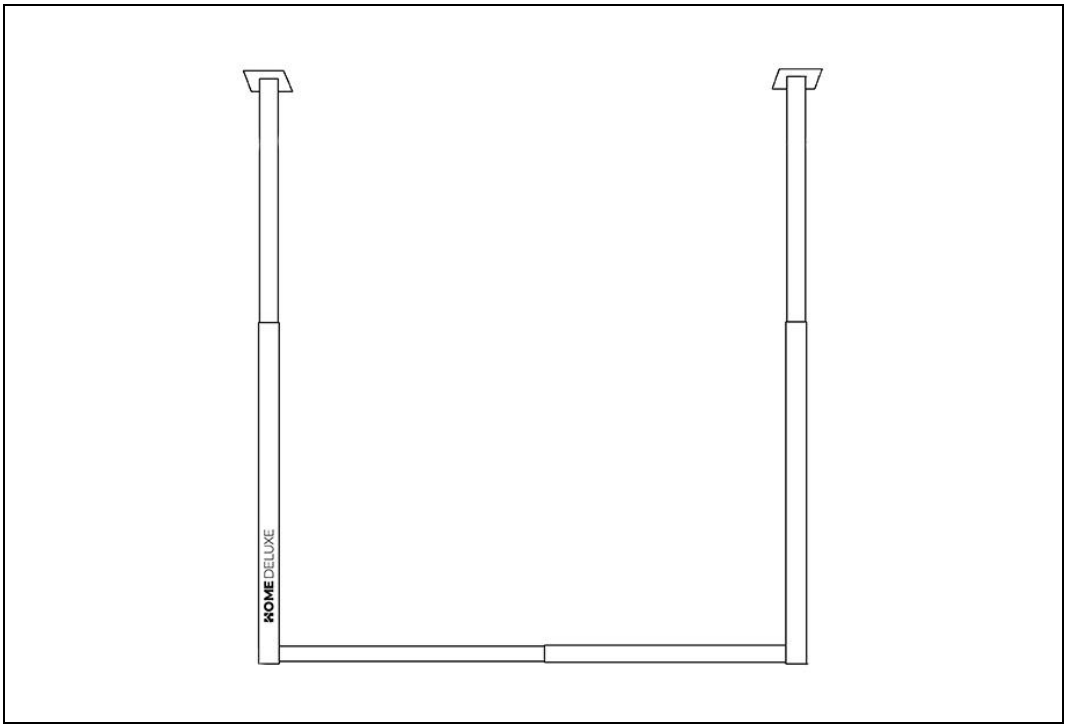

Zaprojektowany w Niemczech

WAŻNE:
ZACHOWAĆ DO WYKORZYSTANIA W PRZYSZŁOŚCI.
PRZECZYTAJ UWAŻNIE!

Spis treści

1. Informacje ogólne ... 3
1.1. Przegląd produktów ... 3
1.2. Uwagi ogólne ... 3
1.3. Gwarancja ... 3
2. Informacje dotyczące instrukcji obsługi ... 4
2.1. Dostępność instrukcji obsługi ... 4
2.2. Grupy docelowe instrukcji użytkowania ... 4
2.3. Informacje na temat tłumaczenia ... 4
2.4. Objaśnienie symboli ... 4
2.5. Ogólne informacje dotyczące instrukcji użytkowania ... 5
2.6. Przeznaczenie ... 5
2.7. Ogólne instrukcje bezpieczeństwa ... 5
3. Cechy produktu ... 6
3.1. Dane techniczne ... 6
3.2. Opis produktu ... 6
4. Zakres dostawy ... 8
4.1. Instrukcje bezpieczeństwa ... 9
5. Montaż produktu ... 9
6. Struktura produktu ... 10
6.1. Działanie ... 12
6.2. Miejsce przechowywania ... 12
7. Konserwacja i pielęgnacja ... 12
7.1. Instrukcje bezpieczeństwa ... 12
8. Demontaż ... 12
9. Usuwanie odpadów ... 12
9.1. Informacje ogólne ... 12

Drodzy klienci,

Dziękujemy za wybranie produktu **Home Deluxe GmbH**. Mamy nadzieję, że spodoba Ci się Twój nowy wieszak SWAY

Niniejsza instrukcja obsługi stanowi pomoc w instalacji, uruchomieniu, obsłudze i konserwacji produktu. Instrukcję obsługi i instrukcje bezpieczeństwa należy przeczytać uważnie i w całości. Należy przestrzegać tych instrukcji, aby uniknąć zagrożeń.

1. Informacje ogólne

1.1. Przegląd produktów

Model:

Wieszak na płaszcze SWAY | ID artykułu: 25223 | Warianty ID:60647
Wieszak na płaszcze SWAY czarny | ID przedmiotu: 23754 | ID wariantu: 57869
Drążek na ubrania z wieszakiem i haczykami SWAY | ID przedmiotu: 25229 | ID wariantu: 60679

1.2. Uwagi ogólne

Aby spełnić nasze roszczenia, stale poprawiamy jakość, upraszczamy instalację i obsługę oraz dostosowujemy produkty do wymagań klientów. W związku z tymi zmianami aktualną wersję instrukcji obsługi można znaleźć na naszej stronie internetowej.

Termin "produkt" jest używany w instrukcji obsługi wieszaka SWAY.

1.3. Gwarancja

Ustawowa odpowiedzialność za wady i prawa gwarancyjne obowiązują od daty zakupu.
Home Deluxe GmbH nie ponosi odpowiedzialności za szkody spowodowane nieprzestrzeganiem instrukcji obsługi. Reklamacje wynikające z niewłaściwej instalacji lub użytkowania nie są objęte gwarancją. W przypadku wad produktu prosimy o pisemny kontakt z naszym działem obsługi klienta za pomocą formularza kontaktowego na naszej stronie internetowej, podając nazwę produktu, numer seryjny i zdjęcie tabliczki znamionowej:

Home Deluxe GmbH
Schanzeweg 2
32312 Lübbecke
Niemcy
Tel: +49 (0)5743 6181-0
www.home-deluxe-gmbh.de

W przypadku dalszych pytań prosimy o kontakt z naszym działem obsługi klienta za pośrednictwem formularza kontaktowego.

2. Informacje dotyczące instrukcji obsługi

2.1. Dostępność instrukcji obsługi

Instrukcja obsługi jest częścią produktu i powinna być przechowywana w całości i w bezpośrednim sąsiedztwie produktu.

2.2. Grupy docelowe instrukcji użytkowania

Instrukcje użytkowania muszą być przeczytane i przestrzegane przez każdą osobę zaangażowaną w jedną z poniższych czynności lub zastosowań:

- Rozpakowywanie
- Montaż / instalacja
- Konserwacja / kontrola / pielęgnacja
- Rozwiązywanie problemów / naprawa
- Usuwanie odpadów

2.3. Informacje na temat tłumaczenia

Oryginalna instrukcja obsługi została napisana w języku niemieckim. Każdy inny dostępny język jest tłumaczeniem wersji niemieckiej.

2.4. Wyjaśnienie symboli

Symbol	Wyjaśnienie symboli
	**OSTRZEŻENIE** Symbol wskazuje na możliwe zagrożenia, które mogą prowadzić do śmierci lub poważnych obrażeń. Przed wykonaniem odpowiedniego kroku instalacji lub zastosowania należy przeczytać odpowiednią uwagę.
	**INFO** Symbol zawiera ważne informacje i wskazuje uszkodzenie materiału. Należy ich przestrzegać przed wykonaniem odpowiedniego kroku instalacji lub zastosowania, aby zrozumieć problemy i uniknąć uszkodzeń.
	**Tylko do użytku wewnątrz pomieszczeń** Symbol wskazuje, że produkt może być używany wyłącznie w pomieszczeniach.
	**Przeczytaj instrukcję obsługi** Symbol wskazuje, że przed użyciem produktu należy uważnie przeczytać instrukcję obsługi.

2.5. Ogólne informacje dotyczące instrukcji użytkowania

Instrukcja obsługi odnosi się do wieszaka na ubrania SWAY. Zawiera ona ważne informacje dotyczące montażu, obsługi, konserwacji i czyszczenia. Przed użyciem produktu należy dokładnie zapoznać się z instrukcją obsługi, w szczególności z instrukcjami dotyczącymi bezpieczeństwa; instrukcję obsługi należy przechowywać w bezpiecznym miejscu. Aby uniknąć przypadkowych obrażeń lub uszkodzeń, należy używać produktu wyłącznie w sposób opisany w niniejszej instrukcji obsługi. W przypadku przekazania wieszaka SWAY osobie trzeciej, należy również przekazać niniejszą instrukcję obsługi.

2.6. Przeznaczenie

Produkt jest wysokiej jakości, trwały i przeznaczony lub odpowiedni wyłącznie do użytku prywatnego w rozsądnym i zwyczajowym zakresie. Ponadto nasz produkt **nie jest** przeznaczony do użytku komercyjnego. Użytkowanie komercyjne jest dozwolone wyłącznie za pisemną zgodą Home Deluxe GmbH.
Produktu należy używać wyłącznie w sposób opisany w niniejszej instrukcji obsługi. Każde inne użycie jest uważane za nieprawidłowe i może skutkować uszkodzeniem mienia lub obrażeniami ciała. Producent nie ponosi odpowiedzialności za szkody spowodowane niewłaściwym lub nieprawidłowym użytkowaniem.

2.7. Ogólne instrukcje bezpieczeństwa

Ogólne ostrzeżenia o zagrożeniach



- Produkt może być używany przez dzieci w wieku od 8 lat i starsze oraz osoby o ograniczonych zdolnościach fizycznych, sensorycznych lub umysłowych lub nieposiadające doświadczenia i wiedzy, jeśli są one nadzorowane lub zostały poinstruowane w zakresie bezpiecznego korzystania z produktu i rozumieją związane z tym zagrożenia.
- Przepisy prawa krajowego muszą być zawsze przestrzegane.
- Komponenty mogą być wymieniane wyłącznie na oryginalne części zamienne. Niezastosowanie się do tego wymogu może mieć poważne konsekwencje.
- Nie należy używać akcesoriów innych niż zalecane przez producenta.

Niebezpieczeństwo dla dzieci



- Dzieci należy trzymać z dala od materiałów opakowaniowych. Istnieje ryzyko uduszenia!
- Trzymać dzieci z dala od produktu.

Ryzyko obrażeń
Niewłaściwe obchodzenie się z produktem może prowadzić do obrażeń.



- Przed montażem należy sprawdzić produkt pod kątem widocznych uszkodzeń.
- Nie należy wprowadzać żadnych zmian konstrukcyjnych w produkcie. Wszelkie modyfikacje muszą być autoryzowane na piśmie przez producenta i przeprowadzane zgodnie z instrukcjami.
- Jeśli produkt jest uszkodzony, nie wolno go używać. Uszkodzone części należy naprawić lub wymienić na oryginalne części zamienne.

Ryzyko uszkodzenia

- Niewłaściwe obchodzenie się z produktem może prowadzić do jego uszkodzenia.
- Nie należy otwierać opakowania ostrymi przedmiotami (np. nożami, nożyczkami itp.), ponieważ może to spowodować uszkodzenie produktu. Zachować ostrożność podczas otwierania.
- Nieostrożne otwarcie opakowania nożem lub innym ostrym przedmiotem może spowodować uszkodzenie produktu. Podczas otwierania opakowania należy zachować szczególną ostrożność.

3. Cechy produktu

3.1. Dane techniczne

Nazwa produktu	Szyna do szafy SWAY
Wymiary (dł. x szer. x wys.)	50 / 80 x 3 x 60 / 120 cm
Regulowana (wysokość)	30 cm
Regulowana (szerokość)	60 cm
Materiał	Żeliwo (malowane proszkowo)
Kolor	Czarny matowy
Nośność	W zależności od stanu sufitu i ściany 10-15 kg

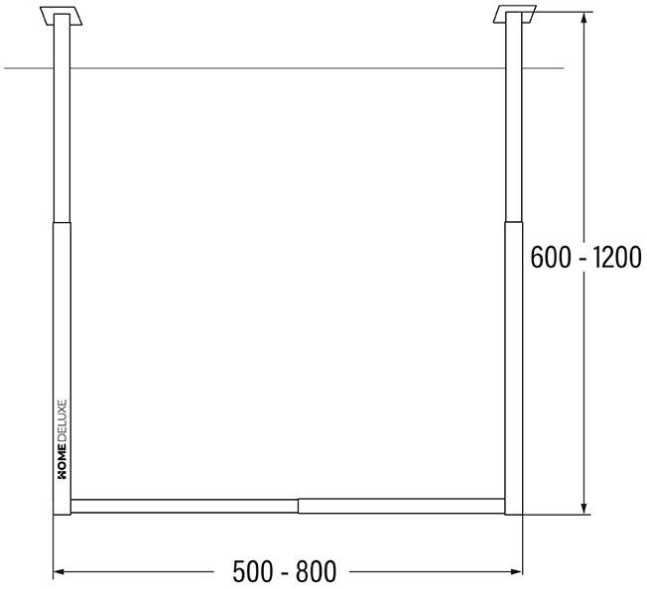

Wszystkie wymiary w mm

3.2. Opis produktu

Wprowadź porządek i elegancję do swojej garderoby dzięki naszemu wszechstronnemu wieszakowi na ubrania w stylowym czarnym kolorze. Ten drążek na ubrania został opracowany, aby spełnić Twoje wymagania w zakresie funkcjonalności i wzornictwa. Regulowana wysokość (30 cm) i szerokość (60 cm) umożliwiają idealne dostosowanie drążka do własnych potrzeb i wykorzystanie go w niemal każdym pomieszczeniu. Dzięki dużej nośności i solidnej konstrukcji ten drążek na ubrania oferuje mnóstwo miejsca na kurtki, płaszcze, torby i nie tylko. Dzięki naszym haczykom **SHAPE** S i wieszakom **RACK** możesz powiesić

swoje ubrania i akcesoria w stylowy i zorganizowany sposób. Prosty montaż sprawia, że instalacja jest szybka i łatwa, dzięki czemu można stworzyć porządek w mgnieniu oka.

4. Zakres dostawy

W momencie dostawy należy sprawdzić opakowanie pod kątem uszkodzeń zewnętrznych. Ponadto, natychmiast po rozpakowaniu należy sprawdzić, czy zakres dostawy jest kompletny oraz czy produkt i wszystkie jego komponenty są w idealnym stanie. Produkt należy montować wyłącznie wtedy, gdy zakres dostawy jest kompletny i nieuszkodzony.

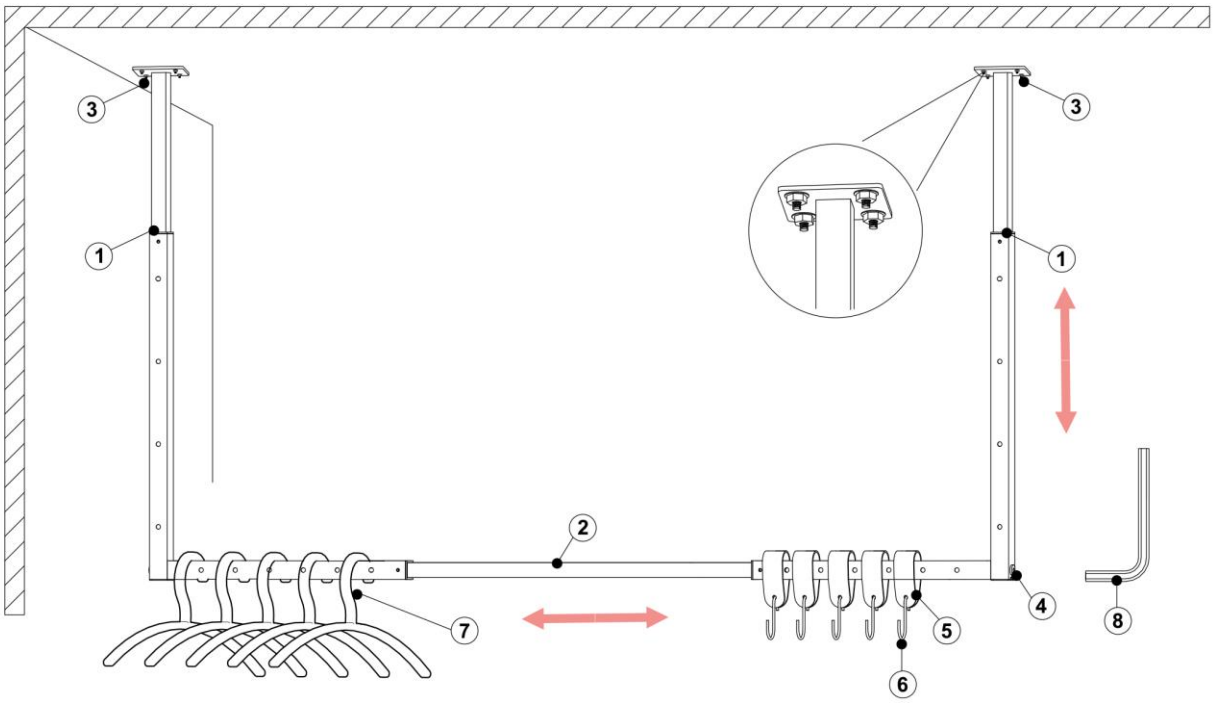

Nie.	Ilustracja	Ilość	Opis
1		2	Pręt montażowy
2		1	Poprzeczka
3		8	Kołki rozporowe
4		2	Śruba (M8 x 50)
5		5	Skórzana osłona
6		5	Hak typu S
7		5	Wieszak na ubrania Średnica zawieszenia: 5 cm
8		1	Klucz imbusowy

4.1. Instrukcje bezpieczeństwa

Należy zapoznać się ze wszystkimi informacjami dotyczącymi zdrowia i bezpieczeństwa.

Ryzyko obrażeń
Nieprawidłowa obsługa podczas instalacji może prowadzić do obrażeń



- Należy uważnie przeczytać instrukcję obsługi.
- Nie należy wprowadzać żadnych zmian w produkcie.
- Regularnie sprawdzać produkt pod kątem uszkodzeń.
- Produkt może być używany wyłącznie w pomieszczeniach.
- Nie wystawiać produktu na działanie deszczu, wilgoci lub innych płynów.
- Podczas instalacji należy nosić odzież ochronną, taką jak obuwie ochronne, rękawice ochronne itp.
- Upewnij się, że opakowanie jest otwarte od góry. Podczas otwierania należy zachować szczególną ostrożność.
- Po rozpakowaniu sprawdź produkt pod kątem uszkodzeń lub zadrapań.
- Należy dopilnować, aby dzieci nie miały dostępu do obszarów roboczych podczas instalacji. Istnieje ryzyko wypadków.
- Montaż może być przeprowadzony wyłącznie przez wykwalifikowanego specjalistę!
- Błędy obsługi, błędy instalacji lub uszkodzenia spowodowane instalacją nie są objęte gwarancją.
- **Chcielibyśmy podkreślić, że Home Deluxe GmbH nie ponosi żadnych kosztów instalacji lub usług ręcznych - takich jak koszty elektryka lub porównywalne koszty specjalistyczne.**

5. Montaż produktu

Produkt jest dostarczany w stanie rozmontowanym, a jego montaż wymaga pewnego wysiłku. Należy dokładnie przestrzegać instrukcji montażu. W przypadku nieprzestrzegania instrukcji nie można zagwarantować prawidłowego działania i bezpieczeństwa produktu.

Wymagane narzędzia

	Poziomica		Taśma miernicza
	Ołówek		Nóż tnący
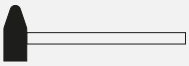	Młotek	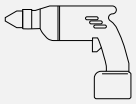	Wiertarka
	Klucz imbusowy		Spanner

6. Struktura produktu

Ilustracja	Opis
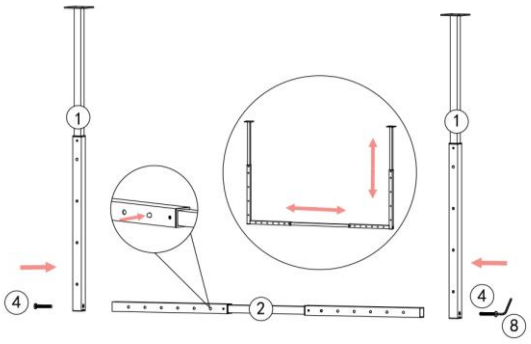	**Krok 1:** Zmontować drążek na ubrania, naciskając przyciski na drążku mocującym (**1**) i poprzeczce (**2**) i łącząc je ze sobą. Wyreguluj pręt mocujący (**1**) i poprzeczkę (**2**) na wysokość i szerokość odpowiednią do danego zastosowania.
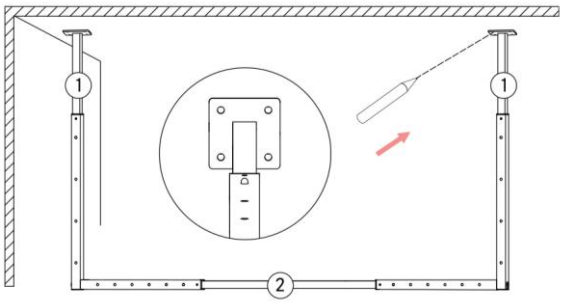	**Krok 2:** Zaznacz ołówkiem żądane pozycje wywierconych otworów.
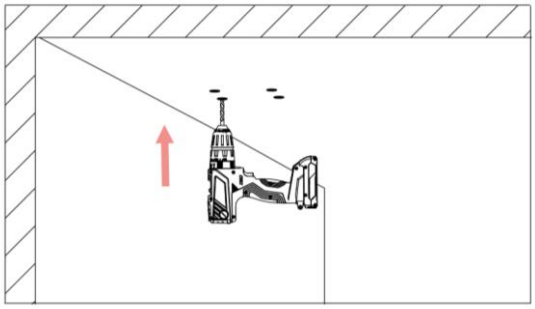	**Krok 3:** Wywierć otwory w odpowiednich oznaczeniach. Zwróć uwagę na dokładny rozmiar otworów.
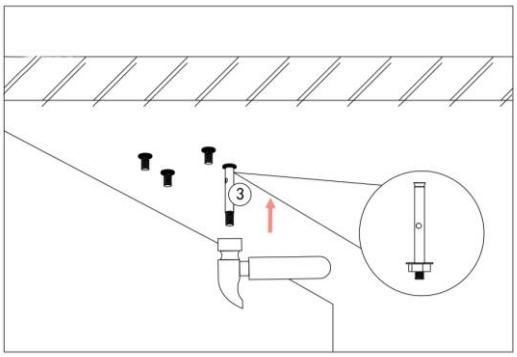	**Krok 4:** Włożyć kołki (**3**) za pomocą młotka. Zdjąć nakrętkę i uszczelkę ze śruby M6 x 40 mm.

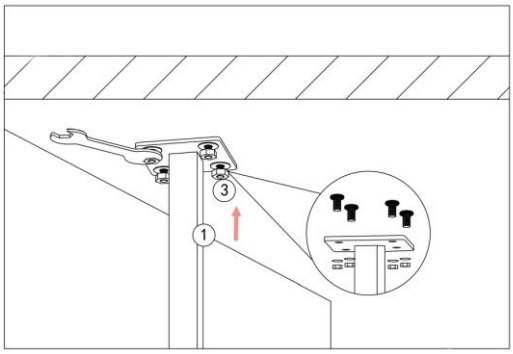	**Krok 5:** Umieść tylny koniec pręta mocującego (**1**) na kołku wnęki (3) i upewnij się, że uszczelki i nakrętki są dokręcone jedna po drugiej.
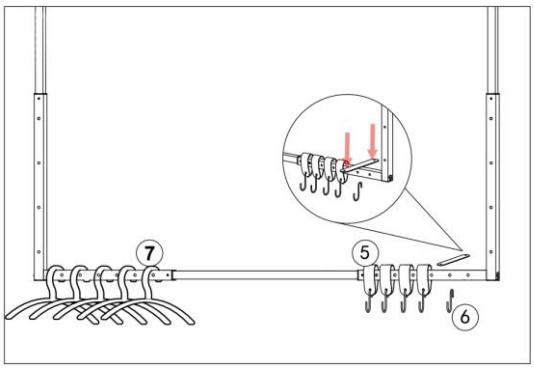	**Krok 6:** Zawieś wieszak (**7**) na poprzeczce **(2**). Najpierw złóż skórzany pokrowiec (**5**) na pół wokół poprzeczki (**2**). Następnie wyrównaj otwory i zamocuj haczyk w kształcie litery S **(6**).
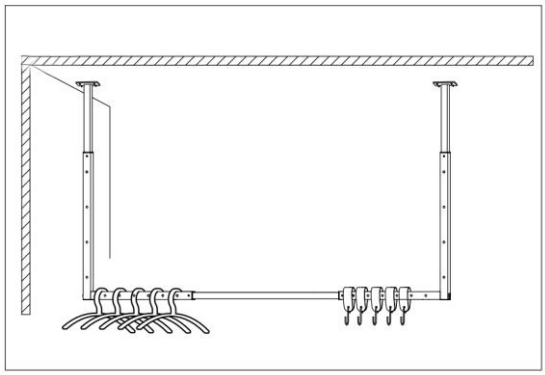	**Krok 7:** Gotowy produkt. Haczyka należy używać wyłącznie w sposób pokazany na ilustracji.

6.1. Działanie

Sprawdź przed użyciem produktu,

- właściwy stan.

6.2. Miejsce przechowywania

- Produkt należy przechowywać w chłodnym i suchym miejscu.

7. Konserwacja i pielęgnacja

7.1. Instrukcje bezpieczeństwa

Ryzyko obrażeń
Nieprawidłowa obsługa podczas pracy może prowadzić do obrażeń

- Upewnij się, że produkt jest dobrze przykręcony.
- Produkt jest łatwy w czyszczeniu i trwały. Powierzchnie należy czyścić wilgotną szmatką i łagodnym detergentem.
- Do czyszczenia nie należy używać agresywnych środków czyszczących ani myjek wysokociśnieniowych. Należy również przestrzegać instrukcji producenta środka czyszczącego.

8. Demontaż

Ryzyko obrażeń
Niewłaściwe obchodzenie się z urządzeniem podczas demontażu może prowadzić do obrażeń.

Demontaż produktu należy przeprowadzić w kolejności odwrotnej do montażu. (patrz rozdział Instalacja)

9. Usuwanie odpadów

9.1. Informacje ogólne

- Produkt i wszystkie jego komponenty należy utylizować zgodnie z lokalnymi i krajowymi przepisami, aby zapobiec szkodom dla środowiska.
- Nasze opakowania są wykonane z materiałów przyjaznych dla środowiska. Mogą one zostać poddane recyklingowi i w ten sposób służyć jako cenne surowce. Materiały opakowaniowe (karton, zabrudzone opakowania itp.) należy utylizować oddzielnie i profesjonalnie, zgodnie z obowiązującymi przepisami krajowymi.
- W razie wątpliwości dotyczących utylizacji należy skontaktować się z producentem.
- Informacje na temat prawidłowej utylizacji można również uzyskać w lokalnych centrach utylizacji odpadów.

Home Deluxe GmbH
Schanzeweg 2
32312 Lübbecke
Niemcy
Tel: +49 (0)5743 6181-0
www.home-deluxe-gmbh.de

ga-193-00_sway
2024/01